Сумська міська рада
ДЕПАРТАМЕНТ ІНФРАСТРУКТУРИ МІСТА
вулиця Горького,21, м. Суми, 40030, тел/факс 700-590,
e-mail: dim@smr.gov.ua

15.09.17 № 2942/05.01.01-06

Сумська міська рада
Відділ з організації діяльності
Сумської міської ради
Вхідний № 1630-К/01-13
від "15" 09 2017

Голові постійної комісії з питань законності, взаємодії з правоохоронними органами, запобігання та протидії корупції,місцевого самоврядування, регламенту, депутатської діяльності та етики, з питань майна комунальної власності та приватизації
Зименку О.В.

Надаємо інформацію стосовно виконання протоколу № 46 від 21.08.17 року:

пункт 3.2.

Повідомляємо, що департаментом інфраструктури міста проведений аналіз утримання об'єктів дорожнього господарства в містах України. Аналіз ситуації по Україні, в межах міських рад, цілком показує, що у 85 % випадків місцеві дороги та тротуари знаходяться на балансі у комунальних підприємств, які їх обслуговують та утримуються за КЕКВ - 2610, 10 % випадків - дороги знаходяться на балансі розпорядників коштів, а саме - профільних департаментів, управлінь житлового та комунального господарства міських рад, до оперативного управління яких відносяться комунальні підприємства, що обслуговують дороги. У решти міських рад, в котрих залишились адміністрації районів дороги знаходяться на їх балансі.

За інформацією департаменту ресурсних платежів - у місті Суми налічується 632 вулиці, частина з яких, приблизно 250 доріг, знаходиться на балансі департаменту інфраструктури. Решта - лише в комунальній власності.

Для вирішення питання передачі об'єктів дорожнього господарства з балансу на баланс необхідні паспорти на дороги виготовлені, відповідно до вимог наказу Міністерства регіонального розвитку, будівництва та житлово-комунального господарства України від 14.02.2012 № 54.

Згідно з вимогами вищезазначеного наказу:

- технічний облік і паспортизацію **виконує балансоутримувач** вулично-дорожньої мережі;
- роботи з технічного обліку і паспортизації вулиць (доріг) і штучних споруд фінансують **за рахунок коштів, які виділяють на утримання вулично-дорожньої мережі;**

Сумська міська рада
ДЕПАРТАМЕНТ ЗАБЕЗПЕЧЕННЯ РЕСУРСНИХ ПЛАТЕЖІВ
вул. Садова, 33, м.Суми, 40009тел. (0542) 700-404, E-mail: dresurs@smr.gov.ua

28.09.17 № 06.01-18/5584 На № 46/1 від 05.09.2017

СУМСЬКА МІСЬКА РАДА
Відділ з організації діяльності ради
Сумської міської ради
Вхідний № 1695-К/0113
від "02" 10 2017 р.

Постійна комісія з питань законності, взаємодії з правоохоронними органами, запобігання та протидії корупції, місцевого самоврядування, регламенту, депутатської діяльності та етики, з питань майна комунальної власності та приватизації Сумської міської ради

Опрацювавши витяг з протоколу № 46 засідання постійної депутатської комісії з питань законності, взаємодії з правоохоронними органами, запобігання та протидії корупції, місцевого самоврядування, регламенту, депутатської діяльності та етики, з питань майна комунальної власності та приватизації Сумської міської ради від 21 серпня 2017 року, повідомляємо наступне.

По пропозиції Левченка О.О. 05 вересня 2017 року департаментом забезпечення ресурсних платежів підготовлено звернення до департаменту інфраструктури міста, який згідно з прийнятими Сумською міською радою рішеннями мав взяти на баланс майно, зараховане до комунальної власності територіальної громади міста Суми, в тому числі і зовнішню мережу водовідведення будинку № 11/1 по вул. Генерала Чибісова в місті Суми (рішення від 26 квітня 2017 року № 2045-МР), з проханням повідомити про стан виконання вищезазначених рішень, а у разі їх невиконання – вказати причину. Станом на 25 вересня 2017 року відповідь ще не отримана.

Спортивні майданчики по вул. Декабристів, 76 та по вул. Романа Атаманюка, 53 в м. Суми після виготовлення технічної документації будуть передані на баланс Міському центру фізичного здоров'я населення «Спорт для всіх». Стосовно решти зазначених у пропозиції майданчиків рішення не приймалися.

По пропозиції Зименка О.О. Департамент забезпечення ресурсних платежів Сумської міської ради звернувся до ТОВ «Сумитеплоенерго» з проханням розглянути можливість взяття на баланс та обслуговування теплових мереж, які знаходяться на території КУ «Сумська міська лікарня № 5», у разі прийняття рішення про їх зарахування до комунальної власності територіальної громади міста Суми. Після отримання пропозицій від

ТОВ «Сумитеплоенерго» відповідний проект рішення буде винесено на розгляд профільної депутатської комісії.

Інформація про квартири, прийняті до комунальної власності територіальної громади міста Суми від ТОВ «БВКК «Федорченко»

№ п/п	Адреса будинку	№ кв.	№ та дата рішення СМР	№ та дата акта приймання-передачі
1	Прокоф'єва, 39/1	7	4818-МР 29.09.15	65/11/15 16.11.15
2	Прокоф'єва, 39/2	63	2575-МР 31.07.13	85/08/13 15.08.13
3	Новомістенська, 1/2	136	2575-МР 31.07.13	85/08/13 15.08.13
4	Новомістенська, 1/2	141	2575-МР 31.07.13	85/08/13 15.08.13
5	Новомістенська, 1/2	202	2575-МР 31.07.13	85/08/13 15.08.13
6	Новомістенська, 1/2	210	2575-МР 31.07.13	85/08/13 15.08.13
7	Ковпака, 41-А	54	2575-МР 31.07.13	86/08/13 15.08.13
8	Ковпака, 41-А	2	1925-МР 28.11.12	168-2/12/12 25.12.12
9	Ковпака, 41-А	53	1925-МР 28.11.12	168-2/12/12 25.12.12
10	Ковпака, 41-А	89	1925-МР 28.11.12	168-2/12/12 25.12.12
11	Ковпака, 41-А	133	1925-МР 28.11.12	168-2/12/12 25.12.12
12	Ковпака, 41-А	138	1925-МР 28.11.12	168-2/12/12 25.12.12
13	Інтернаціоналістів, 51-Б	4	1925-МР 28.11.12	168-3/12/12 25.12.12
14	Герасима Кондратьєва, 158/1	58	599-МР 22.06.11	190/07/11 12.07.11
15	Герасима Кондратьєва, 158/3	45	599-МР 22.06.11	191/07/11 12.07.11
16	Герасима Кондратьєва, 158/3	58	599-МР 22.06.11	192/07/11 12.07.11
17	Інтернаціоналістів, 43-Б	54	599-МР 22.06.11	189/07/11 12.07.11

Адреса жилого приміщення	Номер та дата рішення виконавчого комітету Сумської міської ради про надання квартир
вул. Прокоф'єва, 39/1, квартира № 7 службова УСБУ	16.02.2016 № 88
вул. Прокоф'єва, 39/2, квартира № 63 службова УСБУ	16.08.2016 № 456
вул. Новомістенська, ½, квартира № 136 службова УСБУ	18.03.2014 № 134
вул. Новомістенська, ½, квартира № 141 службова УСБУ	18.03.2014 № 134
вул. Новомістенська, ½, квартира № 202 службова УСБУ	18.03.2014 № 134
вул. Новомістенська, ½, квартира № 210 службова УСБУ	18.03.2014 № 134
вул. Ковпака, 41-А, квартира № 54 службова УСБУ	15.01.2013 № 13
вул. Ковпака, 41-А, квартира № 2 прокуратура Сумської області	19.02.2013 № 65
вул. Ковпака, 41-А, квартира № 53 службова прокуратура Сумської області	17.01.2013 № 29
вул. Ковпака, 41-А, квартира № 89 прокуратура Сумської області	17.01.2013 № 29
вул. Ковпака, 41-А, квартира № 133 прокуратура Сумської області	19.02.2013 № 65
вул. Ковпака, 41-А, квартира № 138 службова прокуратура Сумської області	19.02.2013 № 65
вул. Інтернаціоналістів, 51-Б, квартира № 4 службова прокуратура Сумської області	06.12.2011 № 750
вул. Г.Кондратьєва, 158/1, квартира № 58 службова ДПІ в м. Суми	19.06.2012 № 326
вул. Г.Кондратьєва, 158/3, квартира № 45 службова ДПІ в м. Суми	20.12.2011 № 803
вул. Г.Кондратьєва, 158/3, квартира № 58 службова Сумська міжрайонна ДПІ	04.10.2011 № 616
вул. Інтернаціоналістів, 43-Б, квартира № 54 службова прокуратура Сумської області	

Директор департаменту **Ю.М. Клименко**

Мирошніченко 700 418
Лапенко 700 412

Сумська міська рада
ПРАВОВЕ УПРАВЛІННЯ
майдан Незалежності, 2, м. Суми, 40030, тел.(факс) +38(0542) 700-629,
E-mail: pravo@smr.gov.ua

20.10.17 №320/09-15-07

СУМСЬКА МІСЬКА РАДА
Відділ з організації діяльності ради
Сумської міської ради
Вхідний № 1785-к/01-13
від "20" 10 2017 р.

Голові постійної комісії з питань законності, взаємодії з правоохоронними органами, запобігання та протидії корупції, місцевого самоврядування, регламенту, депутатської діяльності та етики, з питань майна комунальної власності та приватизації
Зименку О.В.

Щодо питань визначених в. п. 38 протоколу засідання постійної комісії з питань законності, взаємодії з правоохоронними органами, запобігання та протидії корупції, місцевого самоврядування, регламенту, депутатської діяльності та етики, з питань майна комунальної власності та приватизації від 03.10.2017 №46 в межах повноважень управління повідомляємо.

За змістом частини другої статті 19 Конституції України органи місцевого самоврядування зобов'язані діяти лише на підставі, в межах повноважень та у спосіб, що передбачені Конституцією та законами України.

Відповідно до ч. 2 ст. 32 Закону України «Про статус депутатів місцевих рад» у разі здійснення депутатських повноважень у робочий час депутату місцевої ради за основним місцем роботи відшкодовуються середній заробіток та інші витрати, пов'язані з депутатською діяльністю, за рахунок коштів відповідного місцевого бюджету.

Питання визначені статтею 26 закону України «Про місцеве самоврядування в Україні» приймаються виключно на пленарних засіданнях міської ради. Зокрема до виключної компетенції міської ради відноситься затвердження місцевого бюджету та внесення змін до нього (п. 23 ч. 1 статті 26 Закону України «Про місцеве самоврядування в Україні»).

Відповідно до Бюджетного кодексу України витрати на відшкодування середнього заробітку та інші витрати, пов'язані з депутатською діяльністю, за рахунок коштів відповідного місцевого бюджету, мають бути передбачені у відповідній бюджетній програмі Сумської міської ради та визначені окремим рядком в проекті бюджету м. Суми на наступний рік.

Організаційно-процедурні питання участі депутатів Сумської міської ради в бюджетному процесі та питання підготовки, складання, розгляду, затвердження, виконання міського бюджету (включаючи внесення змін до рішення про міський бюджет), звітування про його виконання, а також контролю за дотриманням бюджетного законодавства регулюються Бюджетним регламентом Сумської міської ради, який затверджено рішенням Сумської міської ради від 30.03.2016 № 503-МР.

Начальник управління **О.В.Чайченко**

Чепік К.М.
700-631

Сумська міська рада
ВІДДІЛ З ПИТАНЬ ВЗАЄМОДІЇ З ПРАВООХОРОННИМИ ОРГАНАМИ ТА ОБОРОННОЇ РОБОТИ
40035, м. Суми, вул. Харківська, 35 тел. 700-510, 700-519

05.10.2017 № 184/17-16-01 на № _____ від _____

Голові постійної комісії з питань законності, взаємодії з правоохоронними органами, запобігання та протидії корупції, місцевого самоврядування, регламенту, депутатської діяльності та етики, з питань майна комунальної власності та приватизації Зименку О.В.

Просимо Вас включити до порядку денного та підтримати на черговому засіданні постійної комісії наступне питання:

виділення з міського бюджету коштів військовій частині А 1476 для проведення заміни вікон в службових приміщеннях добового нагляду на загальну суму **123660,00 грн.** шляхом передачі субвенції з міського бюджету до державного бюджету (військовій частині А 1476), з послідуючим внесенням змін до міської цільової Програми з військово-патріотичного виховання молоді, сприяння організації призову громадян на строкову військову службу до Збройних Сил України та військовим формуванням, розташованим на території міста Суми, у проведенні заходів з оборони та мобілізації на 2017 рік, затвердженої рішенням сесії Сумської міської ради від 21.12.2016 № 1550-МР.

Додаток: 1. Лист-звернення ТВО командира в/ч А1476 (лист від 27.09.2017 № 316) на 1 арк;
2. Розрахунок потреби в/ч А1476 на 3 арк;

В.о. начальника відділу **С.В. Кононенко**

СУМСЬКА МІСЬКА РАДА
Відділ з організації діяльності ради
Сумської міської ради
Вихідний № 1730-к/01-13
від "05" 10 2017р.

МІНІСТЕРСТВО ОБОРОНИ УКРАЇНИ
ВІЙСЬКОВА ЧАСТИНА А1476
вул. [illegible]
м. [illegible]
«27» 09 2017 р.
№ 316
40001, м. Суми,

Сумському міському Голові
ЛИСЕНКУ О.М.
м. Суми, майдан Незалежності, 2, 40000.

Шановний Олександре Миколайовичу!

Відповідно до розпорядження голови Сумської обласної державної адміністрації від 02.03.2016 року № 95-ОД «Про здійснення шефства над військовими частинами Збройних Сил України, Національної гвардії та Державної прикордонної служби України» Сумська міська рада здійснює шефство над 27 Сумською реактивною артилерійською бригадою.

У зв'язку з обмеженим фінансування потреб 27 Сумської реактивної артилерійської бригади з бюджету Міністерства оборони України, прошу Вас надати допомогу у розгляді питання можливості виділення субвенції з міського бюджету в сумі 123,66 тис. грн. для проведення заміни вікон в службових приміщеннях добового наряду.

Додаток: розрахунки потреб заміни вікон на 3 аркушах.

Контактна особа: Ковалюк Владислав Васильович, тел. 0997332586.

Заздалегідь вдячний,
з повагою!

ТВО командира військової частини А1476
полковник О.П.ТРОФІМЕНКО

Вх. № 164/17-15-01
04.10.17

КОНТРОЛЬ
до "26" 10 2017 р.
підлягає поверненню

Виконавчий комітет
Сумської міської ради
вхід. № 4831/03.02.03-14
28 " 09 2017 р.
на 4 аркушах

КОМЕРЦІЙНА ПРОПОЗИЦІЯ

КТП 1й этаж

Дата замера: 22,09,2017г.

Стоимость с монтажем: 60900,00г рн

Шістдесят тисяч дев"ятьсот гривень 00 копійки

Вікно № 1 2.49 м*м Inter Line ,(Украина),Белый, 3 шт

@4x16x4@4x16x4@4x16x4@

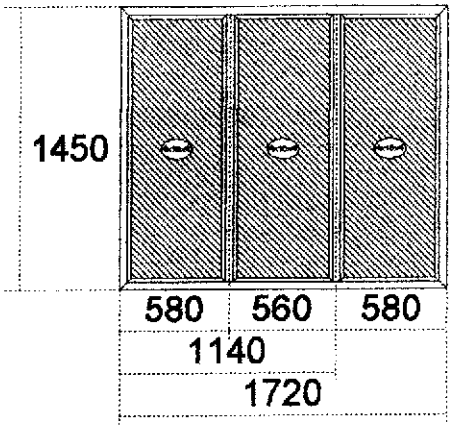

Комментарий:

Додаткові елементи	Кільк.	Довжина
отлив170мм	3	1720
подоконник 350мм	3	1900
монтаж	3	

Вікно № 2 2.49 м*м Inter Line ,(Украина),Белый, 7 шт

@4x16x4@4x16x4@4x16x4@

фурнитура Поворотно/откидная

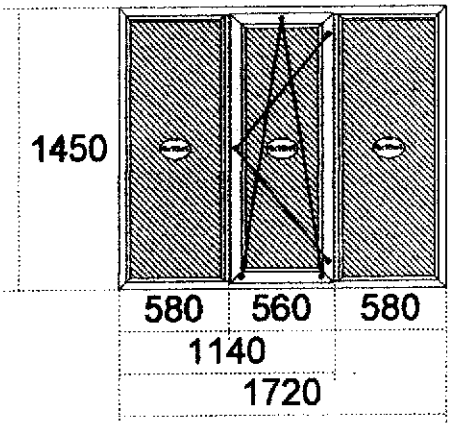

Комментарий:

Додаткові елементи	Кільк.	Довжина
отлив170мм	7	1720
подоконник 350мм	7	1900
монтаж	7	

Вікно № 3 6.52 м*м Inter Line ,(Украина),Белый, 1 шт

@4x16x4@4x16x4@4x16x4@

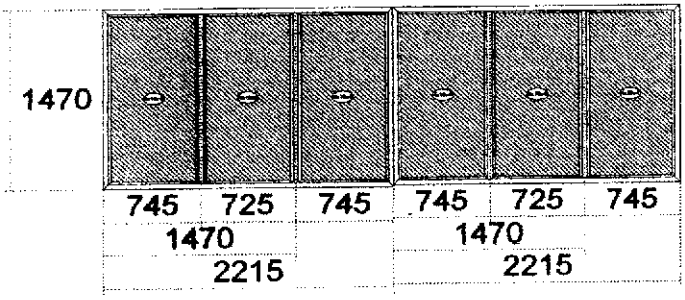

Комментарий:

Додаткові елементи	Кільк.	Довжина
отлив170мм	1	4450
подоконник 350мм	1	4600
монтаж	1	

Замовник _____ **Виконавець** _____

КОМЕРЦІЙНА ПРОПОЗИЦІЯ

КПП 2

Дата замера: **22.09.2017г.**

Стоимость с монтажем: 15680,00г рн

П"ятнадцять тисяч шістьсот вісімдесят гривень 00 копійки

Вікно № 1 **1.64 м*м** **Inter Line ,(Украина),Белый,** **2 шт**

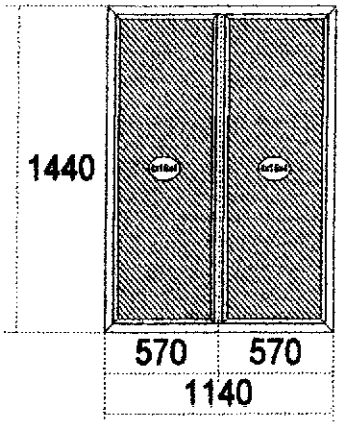

@4x16x4@4x16x4@

Комментарий:

Додаткові елементи	*Кільк.*	*Довжина*	
отлив160мм	2	1200	
подоконник 300мм	2	1200	
монтаж	2		

Вікно № 2 **1.64 м*м** **Inter Line ,(Украина),Белый,** **1 шт**

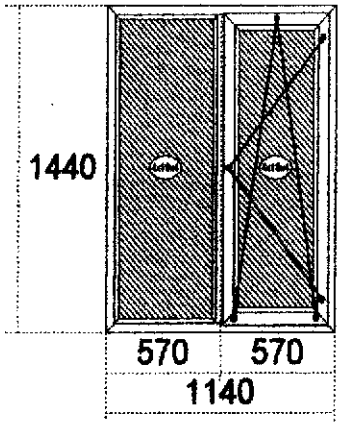

@4x16x4@4x16x4@

фурнитура Поворотно/откидная

Комментарий:

Додаткові елементи	*Кільк.*	*Довжина*	*Сума*
отлив160мм	1	1200	
подоконник 300мм	1	1200	
монтаж	1		

Вікно № 3 **3.36 м*м** **Inter Line ,(Украина),Белый,** **1 шт**

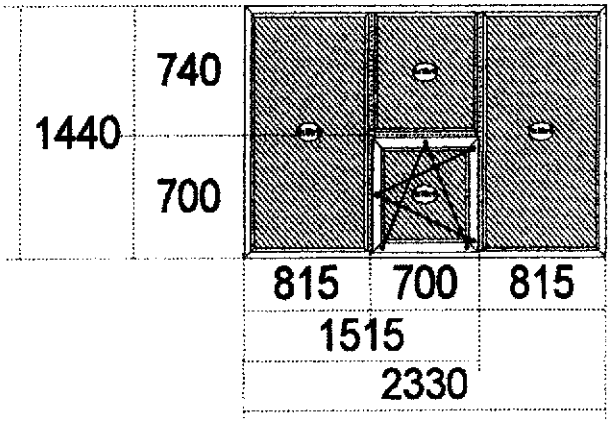

@4x16x4@4x16x4@4x16x4@4x16x4@

фурнитура Поворотно/откидная

Комментарий:

Додаткові елементи	*Кільк.*	*Довжина*	*Сума*
отлив160мм	1	2400	
подоконник 300мм	1	2400	
монтаж	1		

Замовник _____ **Виконавець** _____

КОМЕРЦІЙНА ПРОПОЗИЦІЯ

КПП 1

Дата замера: 22,09,2017г.

Стоимость с монтажем: 16450,00 грн

Шістнадцять тисяч чотириста п"ятдесят гривень 00 копійки

Вікно № 1 2.30 м*м Inter Line ,(Украина),Белый, 1 шт

@4x16x4@4x16x4@4x16x4@

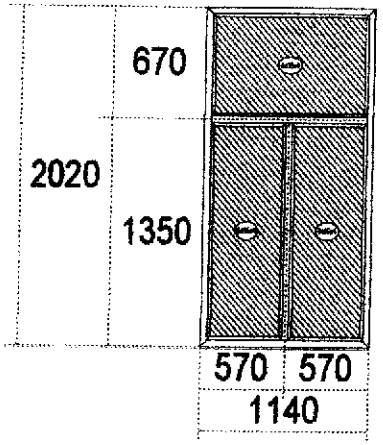

Комментарий:

Додаткові елементи	Кільк.	Довжина	
подоконник 400мм	1	1200	
монтаж	1		
Всього :		**1741.78 ГРН**	

Вікно № 2 2.30 м*м Inter Line ,(Украина),Белый, 1 шт

@4x16x4@4x16x4@4x16x4@

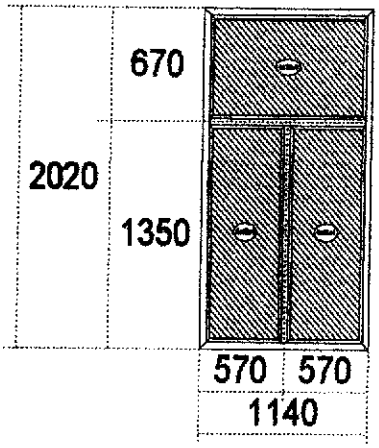

Комментарий:

Додаткові елементи	Кільк.	Довжина	
подоконник 400мм	1	1200	
монтаж	1		

Вікно № 3 2.28 м*м Inter Line ,(Украина),Белый, 1 шт

@4x16x4@4x16x4@4x16x4@

фурнитура Поворотно/откидная

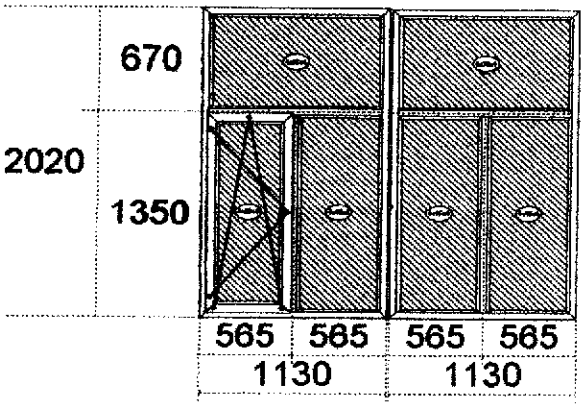

Комментарий:

Додаткові елементи	Кільк.	Довжина	
Соед. (мини) S300 Сервис Комп Бел		2.02 м	
подоконник 400мм	1	2350	
монтаж	1		

Замовник _____ **Виконавець** _____

Голові постійної комісії з питань законності, взаємодії з правоохоронними органами, запобігання та протидії корупції, місцевого самоврядування, регламенту, депутатської діяльності та етики, з питань комунальної власності та приватизації.

СУМСЬКА МІСЬКА РАДА
Відділ з організації діяльності ради
Сумської міської ради
Вхідний № 1604-К/0113
від "11" 09 2017 р.

Зименко Олександру Вікторовичу
Мандриченко Ігіни Євгеніївни,
адреса: м. Суми Героїв Крут 8-15
0955892323

Шановний Олександр Вікторович
Звертаюсь до Вас з проханням про допомогу та захисту моїх прав.
Я являюсь підприємцем.
25.07.2017 року в громадському місці за адресою вул. Горького 23/1 в моєму магазині на мене напав невідомий чоловік. Він вибив замки та навісив свої.
Патрульні, які прибули на виклик не захистили мене, не оглянули місце злочину.
До сьогодні поліція не дає правову оцінку злочину, як пограбування та затягує моє повернення до роботи.
Також хочу звернути Вашу увагу на те, що я неодноразово зверталась до правоохоронних органів (копії додаються) для того аби вони допомогли мені в захисті та відновленні моїх порушених прав.
Але жодних дій правоохоронцями вчинено не було.
А навпаки я відчула на собі їх халатне відношення та небажання виконувати свою роботу, що свідчить про їх

НАЦІОНАЛЬНА ПОЛІЦІЯ УКРАЇНИ
ГОЛОВНЕ УПРАВЛІННЯ НАЦІОНАЛЬНОЇ ПОЛІЦІЇ В СУМСЬКІЙ ОБЛАСТІ
СУМСЬКИЙ ВІДДІЛ ПОЛІЦІЇ
вул.Першотравнева, 21, м.Суми, 40000,
18.08.17 № 22-1791

Мандриченко Ніна Євгенівна
м. Суми, вул. Черепіна б. 8 кв. 15

Шановна Ніно Євгенівно!

Повідомляю, що керівництвом Сумського ВП Головного управління в Сумській області Ваші звернення з приводу неправомірних дій з боку власників приміщення за адресою: м.Суми вул. Горького б. 23/1, які не повертають належні Вам речі, та невжиття заходів реагування з боку працівників поліції уважно розглянуто.

Встановлено, що з даного приводу Ви раніше неодноразово зверталися до Сумського ВП. Ваші звернення було зареєстровано згідно вимог чинного законодавства України до вх. М-1791 від 17.08.2017.

За результатами перевірки ознак кримінального правопорушення не встановлено. Відповідна інформація до Єдиного реєстру досудових розслідувань не вносилася.

У разі незгоди з прийнятим рішенням Ви маєте право оскаржити його згідно вимог чинного законодавства України в прокуратурі чи суді.

Згідно ч. 1 ст. 388 Цивільного кодексу України – власник має право на витребування майна з чужого незаконного володіння.

Згідно ст. 16 Цивільного кодексу України – якщо було порушено її майнові чи не майнові права та інтереси, для відновлення втрачених прав та інтересів вона має право звернутися до суду.

Також роз'яснюю, що вирішення спірних питань щодо виконання умов договору оренди та володіння майна не входить до компетенції Національної поліції України.

Порушень вимог чинного законодавства України з боку працівників поліції Сумського ВП не встановлено.

Ваші звернення приєднано до матеріалів попередньої перевірки.

З повагою,
Т.в.о. начальника **А.О. Сошка**

Заключение торакального хирурга СОКБ

У больного(ной) Мендрыченко Н. Е. 1959 г.р.

На момент осмотра, данных за острую хирургическую патологию со стороны органов грудной клетки не выявлено.

Травма получена 25.07.17 ~11⁰⁰ на ул. Горького 23/1 толкнули неизвестный

На ФГ-ОГК № _____ от 11.08.17 – без патологии

Диагноз: ЗТТК. Чтиб грудной клетки справа

Рекомендации:

1. Амбулаторное лечение у хирурга по м/ж
2. Дип-рилиф гель 4 раза в день № 10
3. Кетонал ДУО 1-2 раза в день при болях
4. Для уточнения диагноза необходимо описание цифровых Rö-снимков у врача-рентгенолога СОКБ (в рабочие дни с 8.00 по 16.00).
5. При необходимости повторная консультация торакального хирурга после описания цифровых Rö-снимков.

«11» 08 2017г. **Врач** _____

Калиненко Михайло Віктор. ЛІКАР

ФОП Корошенко О.М. 2015 г. Тел./факс: 22-21-42.

В сумський департамент внутрішньої безпеки поліції
Мандриченко Ігіни Євг.
адреса: м. Суми Черепіна 8-15
0955892323

Рекомендованим листом відповідь прошу не надавати.

25.07.2017р. (заява №37368) мене пограбувала незнайома особа в громадському місці за адресою: вул. Горького 23/1.
Він відібрав документи та матеріальні цінності.
Але працівники міліції роблять все, щоб затягнути справу.
04.09.2017р. я одержала відповідь, що пограбування, тобто відкритого нападу з корисливою метою не було.
А це просто помилка орендодавця.
Тобто, поліція стала на захист правопорушника.
З орендодавцем все стане зрозумілим після закінчення слідства над грабіжником.
Якщо вони діяли в зговорі, то це-спланована заздалегідь шахрайство з боку орендодавця.
Поки що поліція розглядає питання про грабіж і прикриває цей злочин.

05.09.2017р. [signature] Мандриченко

НАЦІОНАЛЬНА ПОЛІЦІЯ УКРАЇНИ
ДЕПАРТАМЕНТ ВНУТРІШНЬОЇ БЕЗПЕКИ
СУМСЬКЕ УПРАВЛІННЯ
Вх. № 11-47 о/п
від 05/09/2017 р.
Осн. док. на 1 арк. Додаток на — арк.

Начальнику Сумського міського відділу поліції
Мандриченко Ігіни Євг.
адреса: м. Суми Черепіна 8-15
0955892323
Відповідь прошу не надавати рекомендованим листом.

25.07.2017 року невідома особа пограбувала мене в громадському місці за адресою: вул. Горького 23/1.
(заява № 37368)
Він відібрав документи та матеріальні цінності.
Поліція затягує з вирішенням цієї справи.
Я вимагаю надати мені відомості про те, як просувається слідство, де зараз знаходиться затриманий, за якою статею він притягнутий до відповідальності.

06.09.2017 р. [signature] – Мандриченко

Сумський ВП
ГУНП в Сумській області
Порядковий № _____
від _____ 20___ р.
06.09.17 р.

Начальнику відділу поліції
в м. Суми
Карабуті П.І.
Мандриченко Ніна Євг.
адреса: м. Суми Черепіна 8/15

Я була у Вас на прийомі 01.08.17р.
з метою провести роботу по
роз'ясненню злодію, що це є
кримінальний злочин та з метою
припинити його дії відносно мене
та мого магазину.
Ви погодилися, але Ваш наказ не
був виконаний.
Після бесіди з Дідусьовим О.В. я
зрозуміла, що він хоче, щоб
я заплатила злодію гроші.
Він сказав, що це його особиста
думка.
Дуже дивна думка.
Прошу вирішити це питання
за законом і не перешкоджати
мені виконувати мої обов'язки
перед людьми.
Перш за все наполягаю, щоб
мені був наданий допуск до
мого магазину.
А подруге прошу передати розгляд
справи особі, яка буде діяти
строго за законом.
08.08.17 [signature]

Сумський ВП
ГУНП в Сумській області
Вихідний № Михайлов
від 08.08.2017 р.

Серія В01 № 476083

СВІДОЦТВО

ПРО ДЕРЖАВНУ РЕЄСТРАЦІЮ ФІЗИЧНОЇ ОСОБИ-ПІДПРИЄМЦЯ

ФІЗИЧНА ОСОБА-ПІДПРИЄМЕЦЬ

МАНДРИЧЕНКО НІНА ЄВГЕНІЇВНА

Ідентифікаційний номер фізичної особи-платника податків та інших обов'язкових платежів	**2175406125**
Місце проживання фізичної особи-підприємця	**40035, СУМСЬКА ОБЛАСТЬ, М. СУМИ,ВУЛ.ЧЕРЕПІНА, БУД.8, КВ.15**
Місце проведення державної реєстрації	**ВИКОНАВЧИЙ КОМІТЕТ СУМСЬКОЇ МІСЬКОЇ РАДИ**

Дата проведення державної реєстрації	Номер запису про включення відомостей про фізичну особу-підприємця до ЄДР
18.11.1996 р.	**2 632 017 0000 008836**

Державний реєстратор **Л.М. КИСЛОЩАЄВА**

Згідно заяви № 39423 від 26.07.2012 р. місцями здійснення підприємницької діяльності Мандриченко Нини Євгеніївни є:

- центральний ринок м. Суми,
- з 09.07.2012 р. - м. Суми вул. Антонова 2 (додатково),
- з 01.08.2012 р. - м. Суми вул. Заливна 15 (додатково).

Група 2 ставка податку – 18 %

Заступник начальника ДПІ в м. Суми Т. В. Ольхова

Згідно внесених змін до Єдиного державного реєстру юридичних осіб та фізичних осіб-підприємців та заяви про застосування спрощеної системи оподаткування № 4815/М від 21.10.2013 р. Мандриченко Ніною Євгенівною змінено види діяльності:

Код ВЕД	**Найменування ВЕД**
47.19	Інші види роздрібної торгівлі в неспеціалізованих магазинах
47.89	Роздрібна торгівля з лотків і на ринках іншими товарами
74.20	Діяльність у сфері фотографії
81.30	Надання ландшафтних послуг
82.19	Фотокопіювання, підготування документів та інша спеціалізована допоміжна офісна діяльність
73.11	Рекламні агентства
73.12	Посередництво в розміщенні реклами в засобах масової інформації

Місце здійснення діяльності: м. Суми вул. Антонова, 2 та вул. Горького 23/1.

Заступник начальника ДПІ у м. Сумах Т. В. Ольхова.

Голові постійної комісії з питань законності
Зименко Олександру Вікторовичу
Мандриченко Ігіни Євген.
адреса: м. Суми
Черепіна 8-15
095 589 2323

СУМСЬКА МІСЬКА РАДА
Відділ з організації діяльності ради
Сумської міської ради
Вхідний № 1643-К/01-13
від "19" 09 2017 р.

Реком. листом відповідь прошу не надавати.

18.09.2017 року я була запрошена на засідання комісії на 15 год. Але члени комісії не зібрались, тому я хочу додати свої доповнення:

Мета мого звернення до комісії

1. Ліквідувати наслідки злочину, тобто поспріяти повернення мое майно.
2. Ініціювати розгляд справи за законом.
3. Ініціювати скорочення штату поліції та патрульних в м. Суми.
4. Очистити поліцію від некомпетентних та корумпованих осіб.

Додаю: 4 листи
(6 листів)
4 листи

18.09.2017р. [signature]

Н.Є. Мандриченко

Поліції міста суми стало відомо про злочин 25.07.17р.
Реагування на злочин повинно бути швидким та рішучим.
Поліція повинна ужити заходів щодо припинення злочину.
Показники їх роботи: швидкість реагування для усунення наслідків злочину.
В 3-денний термін вони повинні порушити кримінальну справу, або надати відмову.
Але на виклик приїхали патрульні, які відмовились оглянути місце події та скласти протокол огляду.
Замість цього вони лишили свій автомобіль і пішли зі злодієм.
Слідча група взагалі не приїхала. (102 сказали, що їде)
Поліція надала відповідь, що розбійний напад не є кримінальним злочином. Вони вважають, що це цивільні відносини і не в компетенції поліції України.
Я вбачаю в відповіді поліції непрофесійність та незнання законів, або умисел.

Була заподіяна моральна фізична та майнова шкода невідомою мені особою, яка діяла з корисливими мотивами та усвідомлювала все, що робила.

Це є кримінальний злочин. Розслідування цієї справи просте та невелике за обсягом роботи, проте, з урахуванням конкретних обставин є дуже актуальним і тому потребувало негайного розслідування в стислі строки.

Злодій був захвачений на місці злочину та не заперечував про скоєння незаконних дій.

Потерпіла пішла назустріч та пішла на їхнє прохання приміщення в тому вигляді, який був після розбійного нападу.

Поліція міста Суми не признає закон про те, що людина в Україні якраз є об'єктом кримінально правової допомоги; а саме посягання на її здоров'я, честь, гідність, недоторканість, безпеку.

Злочини проти здоров'я включають тілесні ушкодження. Це є передбачене кримінальним законом винне діяння.

Це була свідома, вольова поведінка, тому що злодій

усвідомлював мої усні попередження, я не пручалась, але говорила з ним і попереджала, що він діє злочинно.

Наносячі шкоду здоров'ю він здійснив протиправні дії та повинен нести за це кримінальну відповідальність

Заподіяння тілесних ушкоджень стало способом заволодіння матеріальними цінностями

Образа теж є кримінальним злочином

Злодій говорив матами та робив це умисно з метою психологічного впливу. Він добре усвідомлював, що непристойні вислови допоможуть йому завдати моральної шкоди та досягнути мети — пограбувати магазин, тобто вчинити злочин проти власності

Злочин проти власності теж являється кримінальним злочином

Злодій керувався корисливими мотивами та мав за мету протиправне збагачення

Розбій — це найбільш небезпечний злочин проти власності, тому що він поєднаний з насильством

Грабіжник був на місці злочину, коли приїхали патрульні.

Потерпіла та очевидці прямо вказали на цю особу

це є підстава його

затримати, взяти пояснення, здійснити особистий обшук.

Але, якщо все це було зроблено, як і подобає, то справа вже була б вирішена. Дізнавачеві повинно (навіть якщо згодом шукає виправдання) за законом вжити заходів до повної і об'єктивної перевірки отриманих відомостей.

Потерпілий має право знайомитися з усіма матеріалами справи, але цей закон працівниками поліції м. Суми був проігнорований.

Я навіть не знаю прізвища дівчинки. Батьки називали його Сашко або Сашка.

Робота поліції повинна проходити невидно об'єктивно всебічно

Цього вимагає закон.

Тобто діяльність працівників поліції міста Суми відбувається з порушенням закону.

Потрібне очищення від непрофесійних та корумпованих осіб та додаткове розслідування.

Роками я не можу добитися відповідей від міліції-поліції м. Суми.

В липні я одержала частково відповіді після неодноразових звернень.

14.07.17р., незадовго до пограбування та дій міліції по підтримці злочинця, я завезла в приміщення за адресою Горького 23/1 документи, необхідні для перевірки відповідей.

Вони зараз знаходяться в руках грабіжника та міліції.

Ось приклади роботи міліції м. Суми.

1. В липні я одержала від 13.06.2013р.

В відповіді викладені матеріали, які не відповідають дійсності.

При мені був складений протокол, де злодій зізнався в крадіжці.

А в відповіді з поліції вказано, що крадіжки не було, а я прийшла сама, все забрала, кримінальну справу закрито.

(Підпис О.О. Зіненко)

На мій запит від 14.07.17р я одержала відповідь, що я прохожу в цій справі, де мене обікрали, в якості

свідка, тому не маю права на інформацію.

(За підписом О.О. Григоров).

2. Я та мої сусіди звернулися зі скаргою на організацію, що обслуговує двері до під'їзду. В нас були питання по законності їх діяльності, а відповідь - „двері відчиняються добре".

(За підписом С.М. Абдульманов та М.В. Таценко)

3. На заяву від 06.07.2015 р. я одержала відповідь в липні 2017 р.

Я подавала заяву про погрозу невідомої мені особи за адресою вул. Горького 23/1. Він сказав, що це його дільниця і він не дасть мені тут працювати через мою заяву (підтверджену документами) про фальсифікації на виборах президента.

До речі, на цю заяву я відповіді від МВД не одержала, а лише таку погрозу.

Відповідь була настільки перекручена, що там не було нічого від моєї заяви.

Виявляється, зайшов чоловік в магазин, в нас „виникла словесна суперечка" і він став погрожувати

Хто він - невідомо."

Про факт, який знає ця особа, доречі, відомо було

тільки в МВД.
(під відпискою підписи
В. А. Мартинов-юк,
В. І. Черняк, С. М. Науменко).

5 Після погрози я мала щодня протиправні дії проти мене.

В мого працівника в приміщенні магазину за адресою Горького 23/1 був викрадений ноутбук. Ми знайшли злодіїв, надали дільничному та слідчій групі їх адреси, прізвища, навіть телефони.

Але жодної відповіді немає, які немає ноутбука, хоч злодії відомі.

6. В мене вдома був взломаний щиток та відключено енергопостачання. „Сумиобленерго" повели себе дуже дивно. Дали відповідь, що вони не причасні до цього, через день — що „існує заборгованість", а тоді приїхали і підключили електроенергію. Міліція не надала відомостей про те, хто здійснив злочин, хто оплатив підключення.

Ніхто не був покараний.
(Підписи С. П. Глущенко,
Д. І. Заремба, П. І. Карабута)

7. За адресою Горького 23/1 був викрадений принтер. (травень 2016р).
Але міліція кримінальну справу досі не відкриває.
А в липні 2017р. я одержала відповідь, що я подавала заяви з цього приводу „з метою інформування"
(підписали А.О. Шепеленко, С.П. Галенко, П.І. Карабута)

8. Чоловік бешкетував в магазині за адресою Горького 23/1. Я його сфотографувала і він став забирати мої речі.
Ми викликали міліцію. Дільничій його відразу впізнав по фото.
Але у відповіді, наданій у липні 2017р (подія відбулася 16.08.2015р) вказано, що особа не встановлена, що я про цю людину сказала, що „він з психічними розладами", я такого не говорила.
(підпис Т.М. Хабленко, В.І. Чирик, С.В. Лук'яненко)

9. Відповідь від 28.09.2015р. надана в червні 2017р. про те, що проведена перевірка за моєю заявою,

всі опрошені та нічого не виявлено.

Але навіть мене та мого колегу не було опитано.

Була здійснена поряд з нами крадіжка тими ж злодіями, які раніше викрали в нас ноутбук.

(підписи Я.Ю. Скрягіна, Ю.В. Тутов, П.І. Карабута)

10. За адресою Горького 23/1 була здійснена спроба вскрити замок. Міліція займалася цим питанням півдня, відібрала мій особистий час, але відповіді, яка потрібна була для суду не надала взагалі.

А коли вона була одержана (червень 2017р) там фігурували тільки домисли злодія, та не було фактів.

(підписи О.С. Боженко О.В. Дідусьов, В.І. Рапута)

11. Я надала фотографії осіб, які незаконно розвішують рекламу на деревах. Але ці особи встановити „не вдалося". Маса патрульних машин, але ніхто не бачить правопорушників. Я особисто їх часто бачу

(підписи А. І. Берлов,
Д. І. Зарецька, П. І. Карабута)
Більшість моїх заяв на
сьогодні лишена без
відповіді.

А частина знаходиться
в приміщенні магазину
за адресою Горького 28/1,
який було пограбовано і,
який зараз знаходиться
під наглядом поліції, але
не працює, бо справу
не заведено поліцією
м. Суми

Що стосується відповіді представника поліції А.О. Сошко (мені досі не відоме ім'я працівника, але патрульні називали його, до речі, Сашко, або Сошка), то вона надана без урахування моєї заяви до поліції (ресстр №37368 за ЄО від 25.07.2017р.)

Він вказує "Ви звернулися з приводу дій власників приміщення".

25.07.2017р. я звернулася з приводу дій невідомої мені особи, яка порушувала мою та дії поліції, яка вступила з нею в зговір.

Далі: "ознак кримінального правопорушення не виявлено".

Це спеціаліст говорить про насильство, образу та відкрите порушування з метою заволодіння та утримання чужого майна.

Навіть якщо заволодіння майном в Україні є кримінальним злочином.

1. (28.08.17р. А.О. Сошко)

Це одна відповідь Заявнику; "ознаки будь-якого правопорушення відсутні".

Це особа тепер не знайома з моєю заявою до поліції.

25.07.17р.

А мотивво просто не знайома з законами України.

2. (21.08.17р. Зарецька)

Далі знову мова йде про дії власників приміщення. Та вказано знову, що порушування - не кримінальний злочин.

Тобто до цього часу в поліції не бачать моєї заяви від 25.07.17р.

3. (31.08.17р. О.І. Зарецька)

Це одна відповідь, написана під копірку особами, які не бачили моєї заяви від 25.07.17р., на яку нібито надають відповідь чі особи не бажають виконувати свої посадові обов'язки.

4. (21.08.17р. А.О. Сашка)

Я звертався також зі скаргою на Дідусьова та його поліцейських, які проігнорували наказ П.І. Крабута та не стали виконувати свою роботу.

Поліцейський Дідусьова пояснив мені, що зі справою не знайомий і не може знати

А Дідусьов ще й просив мене заплатити гроші та з неповагою висказувався про законність та права громадян України.

5. Відповідь, як під копірку в вказаних вами фактах "ознак правопорушення немає", знову без ознайомлення з заявою від 25.07.17р.

(16.08.17 О.І. Заремба)

Я викликала поліцію з метою: зупинити розбій, обстежити місце злочину, повернути те, що там пропало та вияснити особу грабіжника.

Патрульні відмовилися працювати.

Відповідь на скаргу в патрульну поліцію від 26.08.17р. я досі не одержала.

А головне, конкретної відповіді на заяву №48 реєстр 37368 від 25.07.17р. немає.